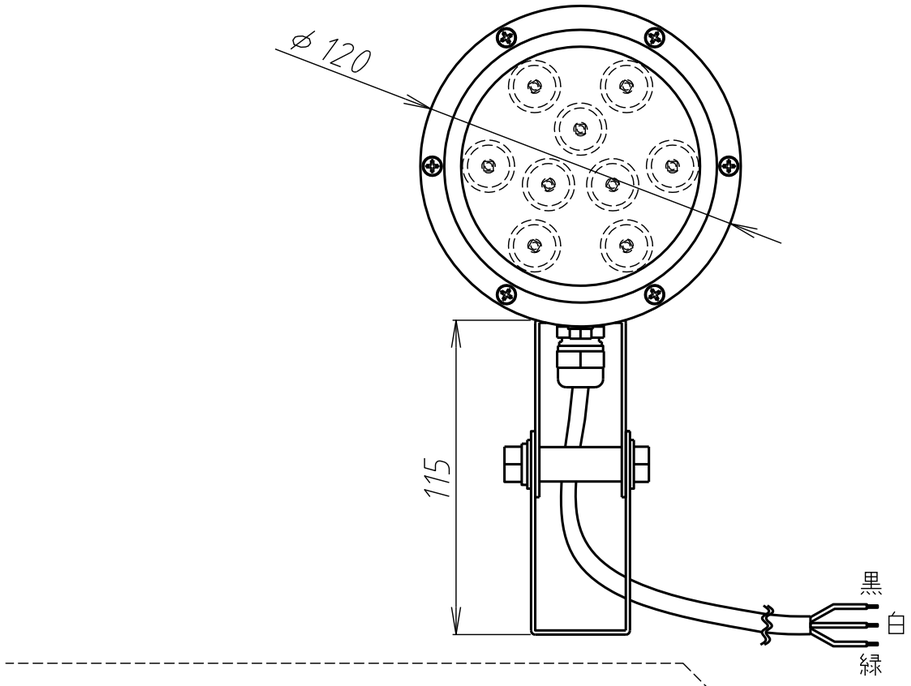

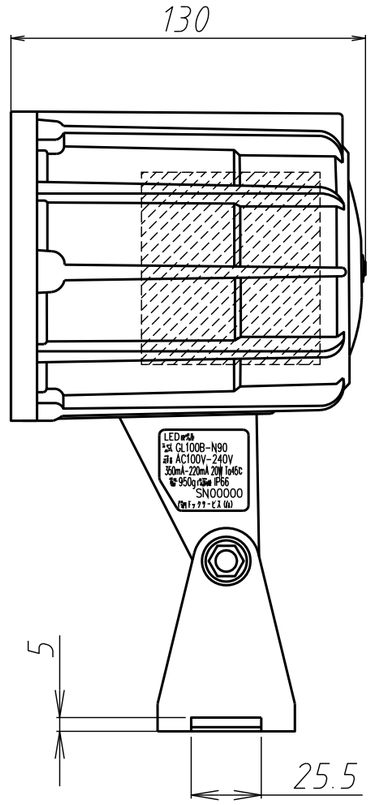

黒: L
白: N
赤: アース端子

底面取付穴詳細図(S=2/1)

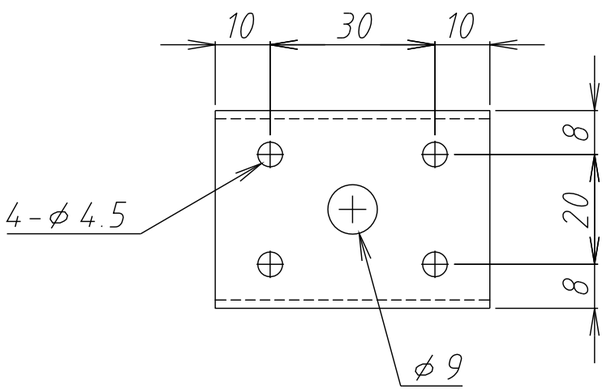

×				承認	検図	作成	工番	A0093	名称	GL100B	図番	H1243-75-0000 △0	項 1/1
×						天谷	尺度	1/2	図名	外観図		日野電子株式会社	
×						2012/4/16							
×	日付	担当	内容										